HORUS – RECEVEUR DE DOUCHE – 1200 X 1000 X 45 MM **SKU 122122**

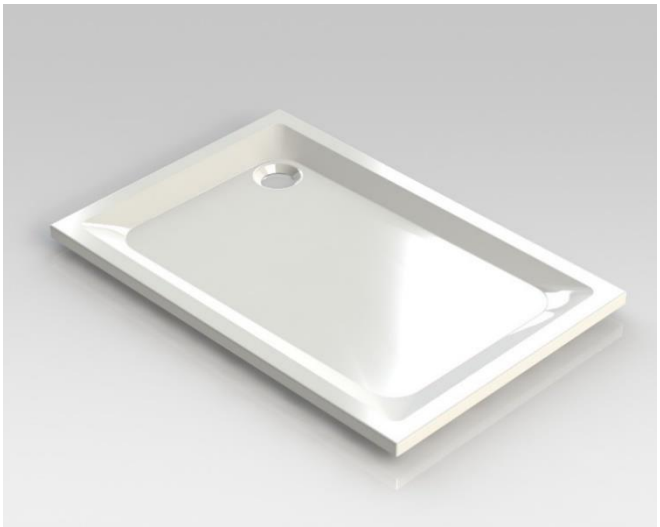

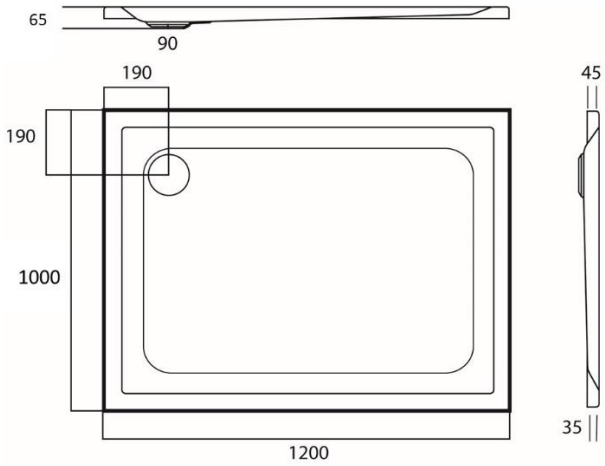

DIMENSIONS: **Longueur: 1200 mm**
Largeur: 1000 mm
Hauteur: 45-60 mm

Type receveur de douche	**Rectangulaire**
Matériel	**Acrylique**
Épaisseur	**4 mm**
Couleur	**Blanc brillant**
Jeu de pieds	**Non inclus**
Siphon	**Non inclus**
Ø écoulement	**Diamètre 90 mm**
Certificats	**Conformément aux normes de l'UE**
Poids net	**15 kg**
Garantie	**5 ans**
Extra	**Option: - jeu de pieds: sku 118005** **- standard siphon: sku 130133**

Les dimensions, ainsi que l'assortiment peuvent subir des modifications sans avis préalable.